105 PCS 6+ M38-B0382

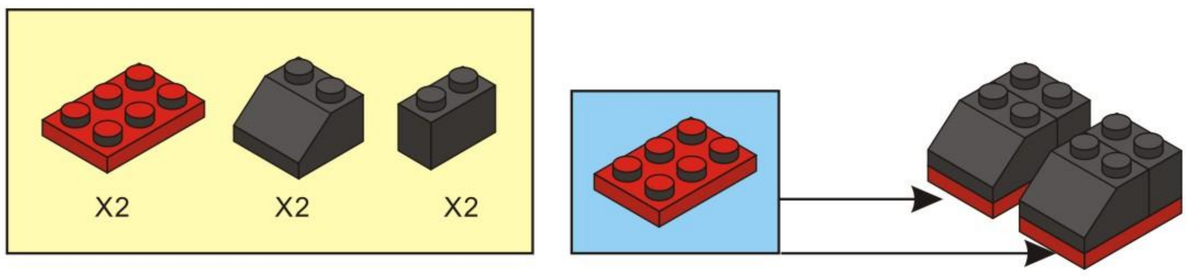


1

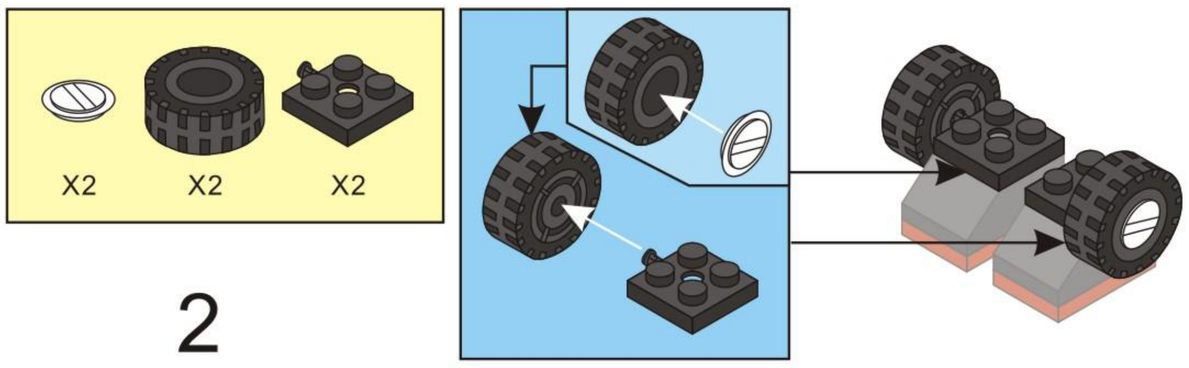


2

3

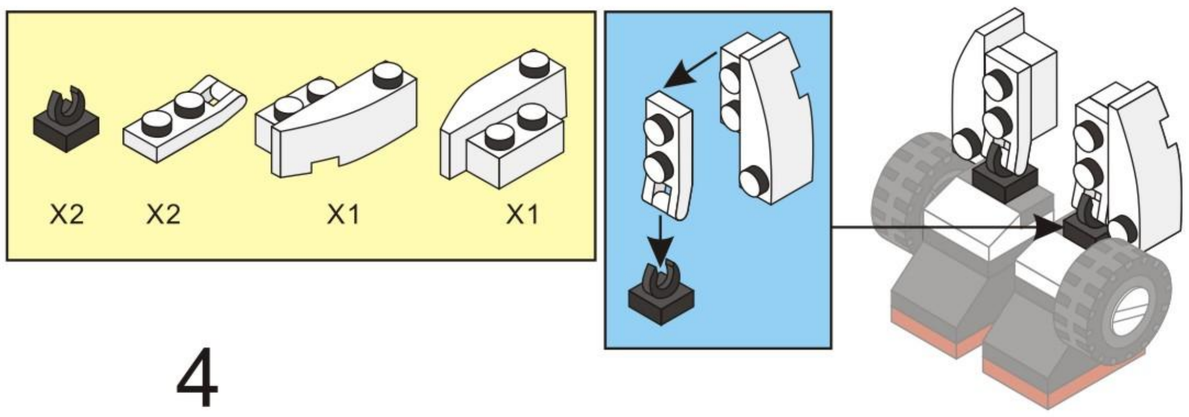


4

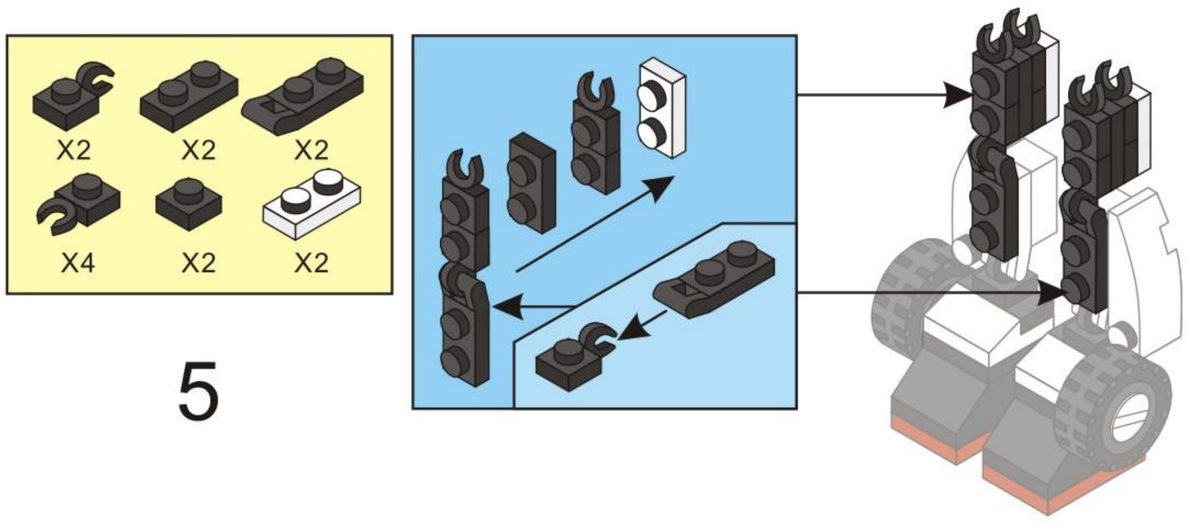


5

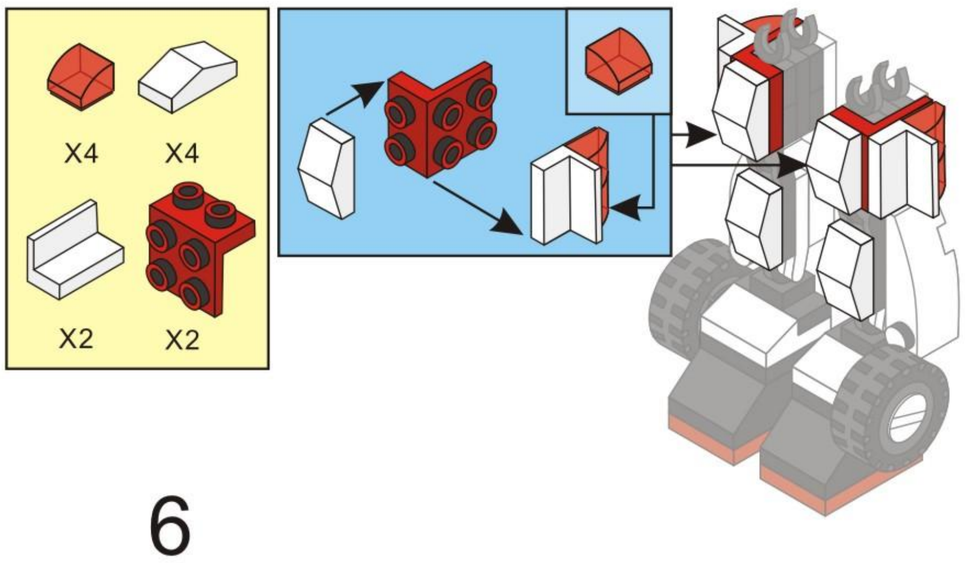


6

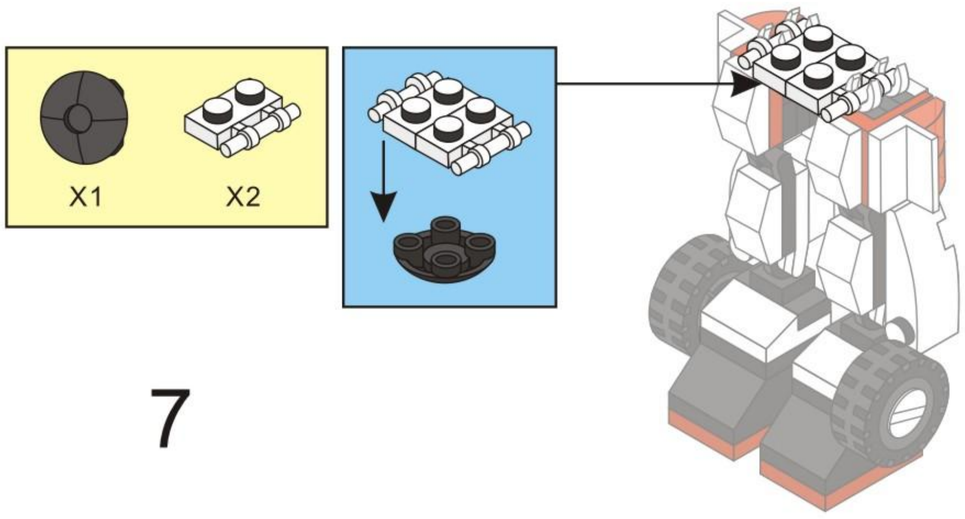


7

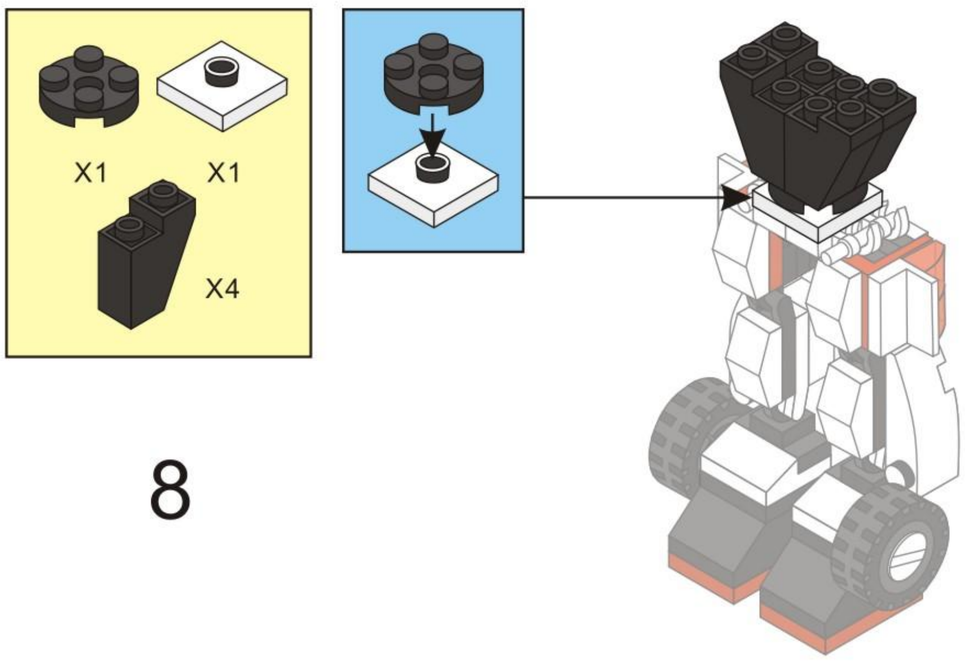


8

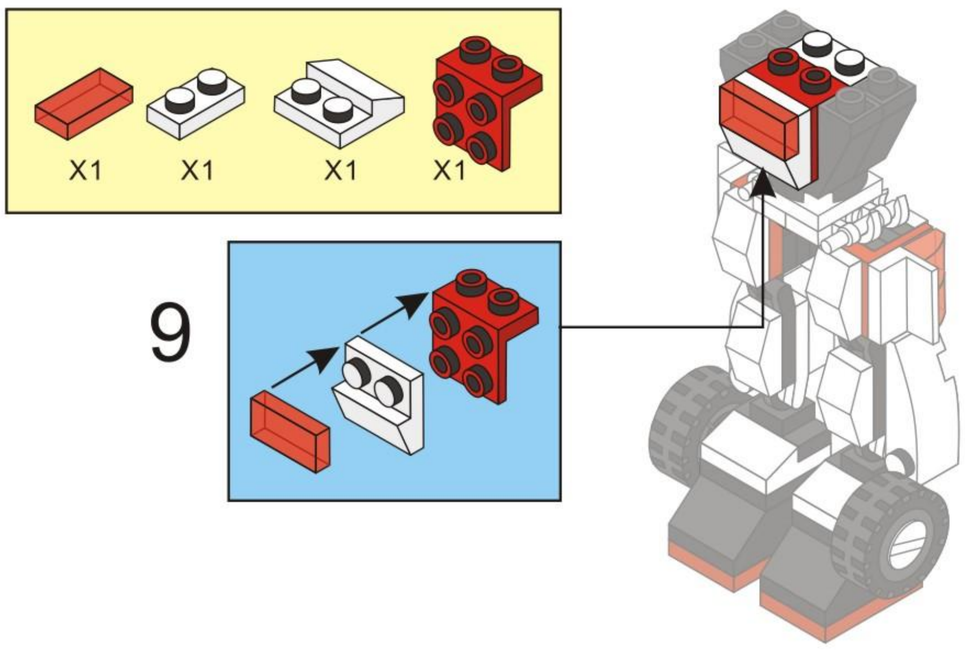


9

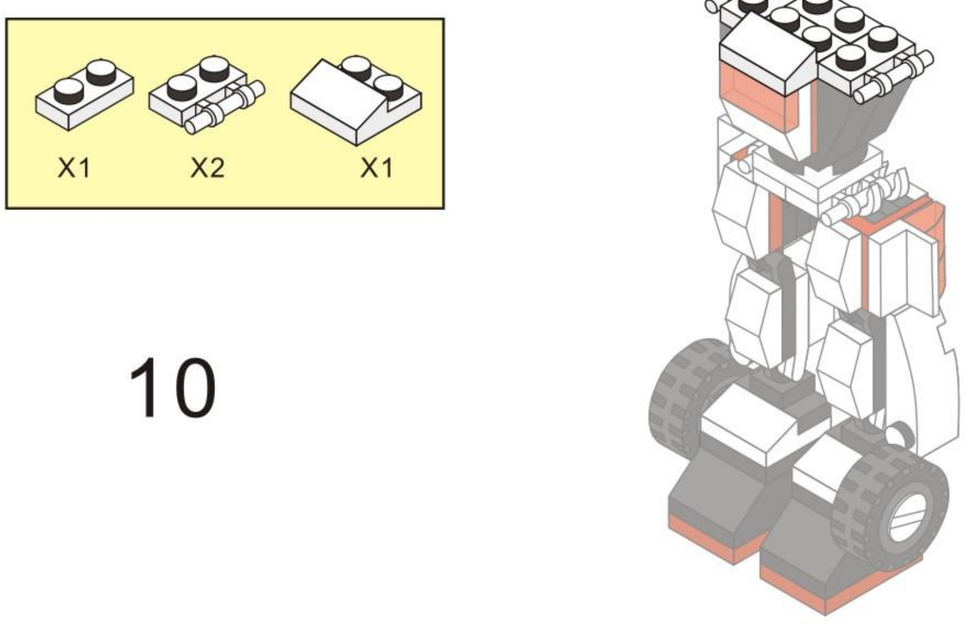


10

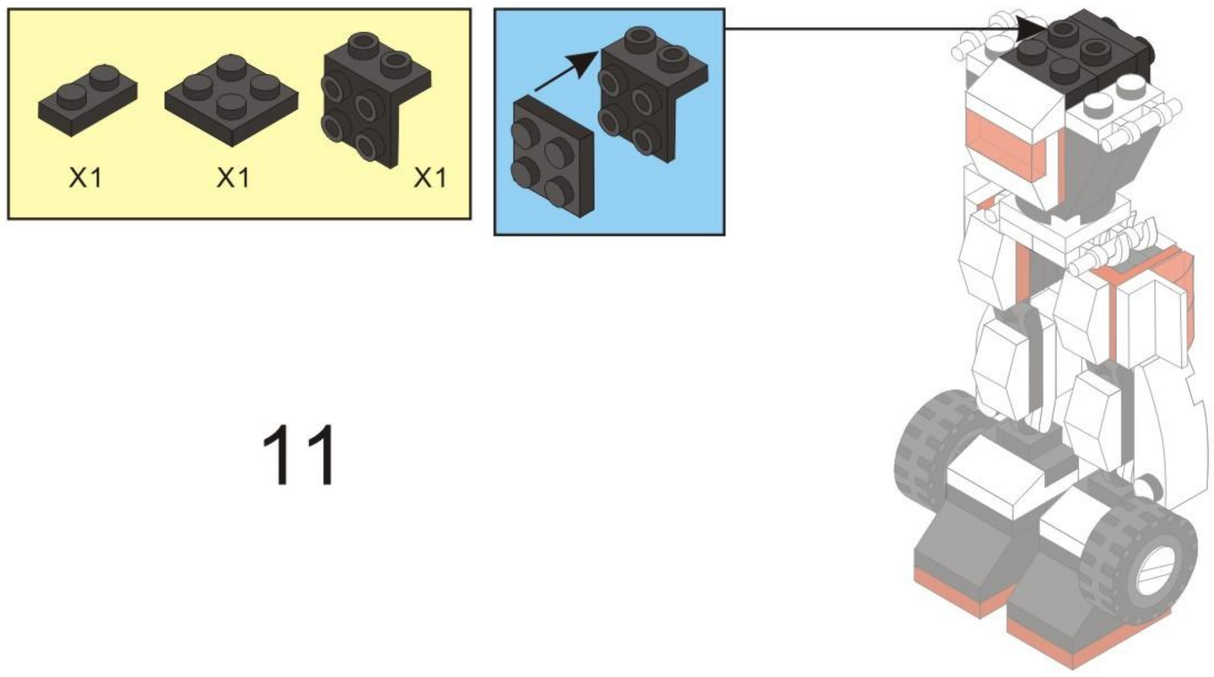


11

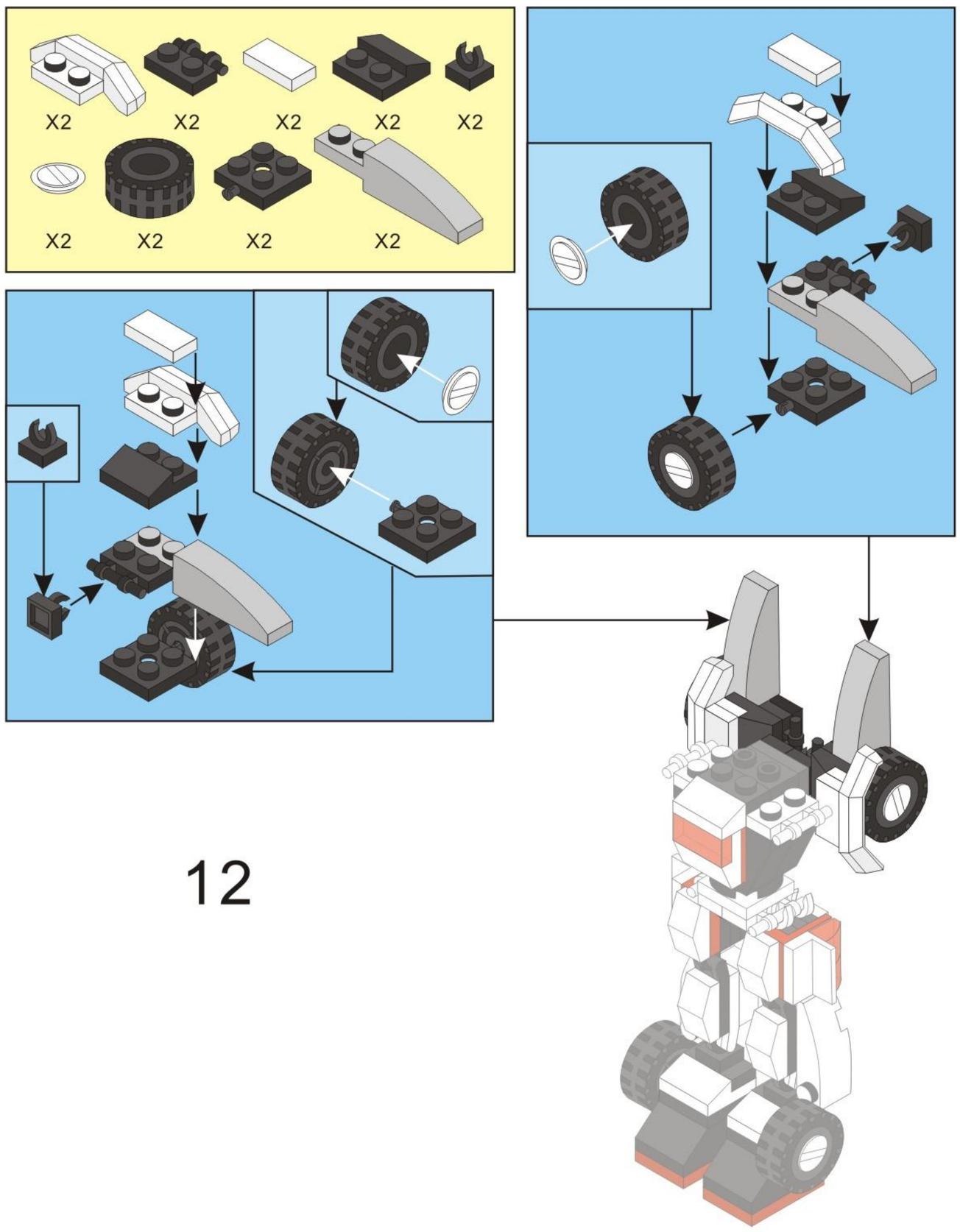


12

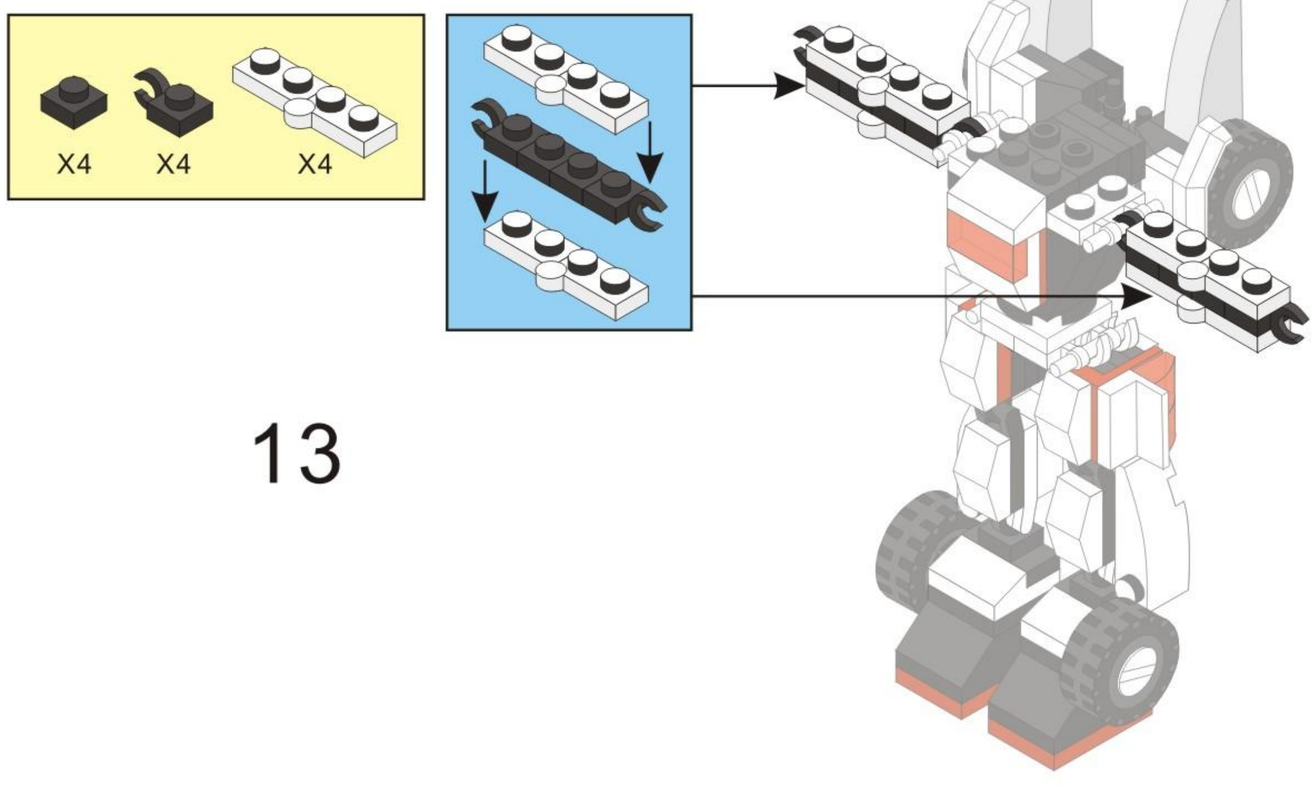


13

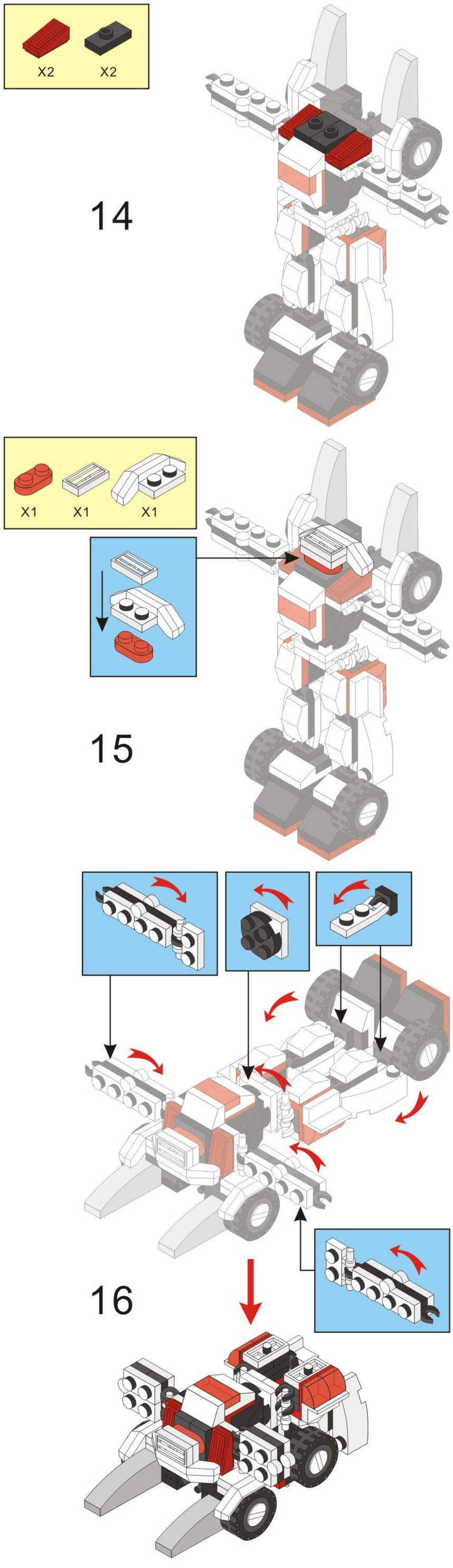


14

15

16