1

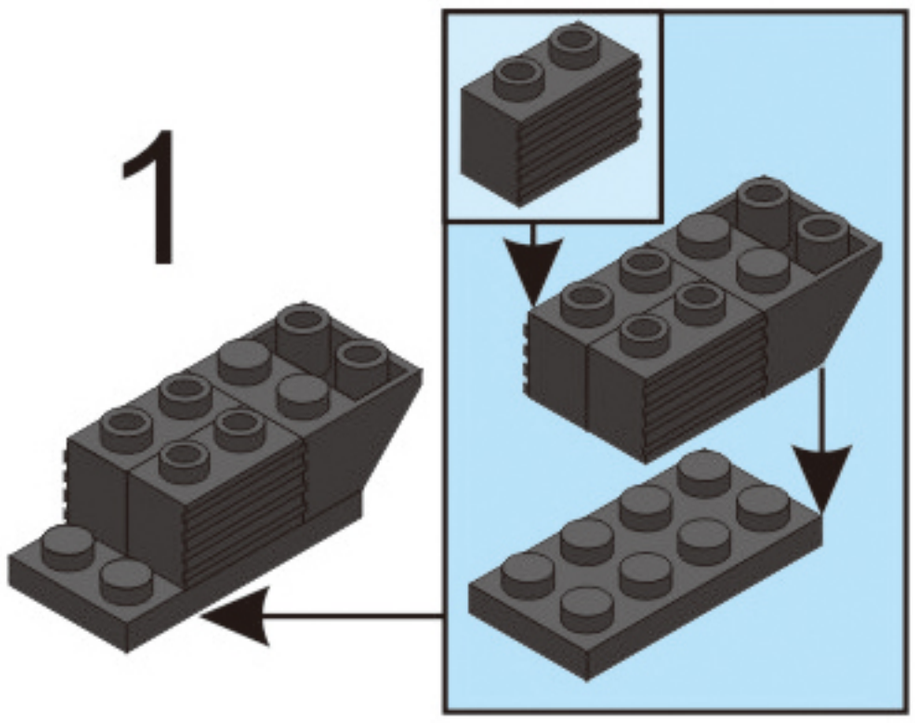

2

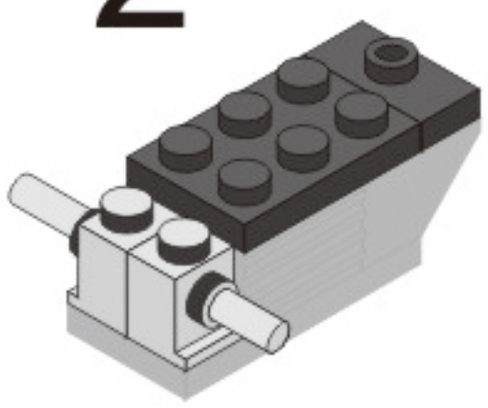

3

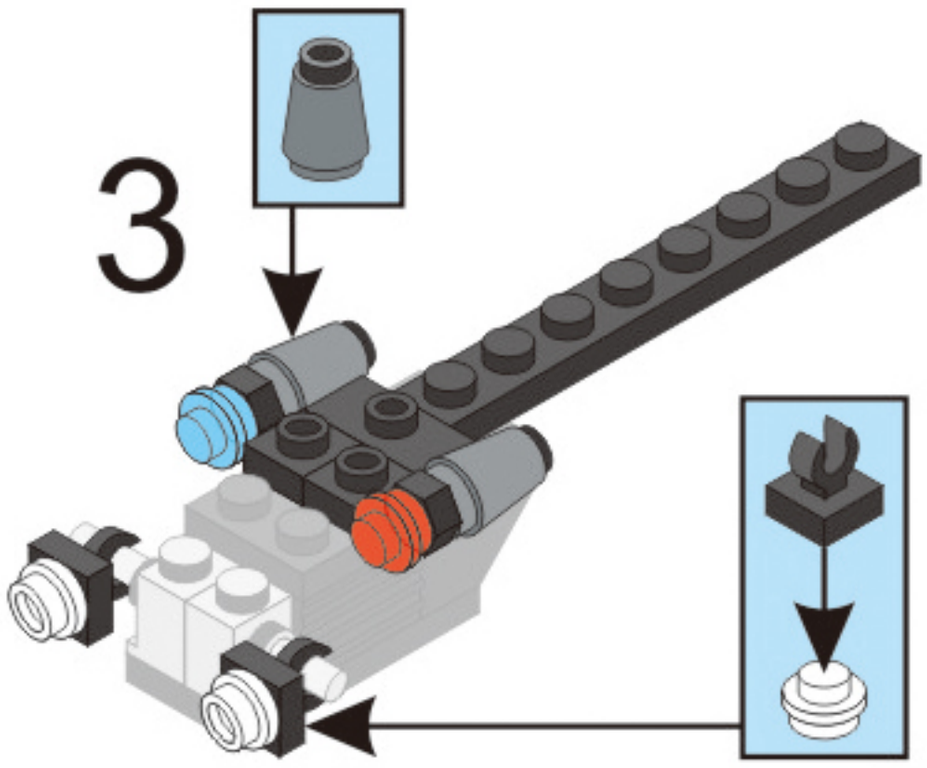

4

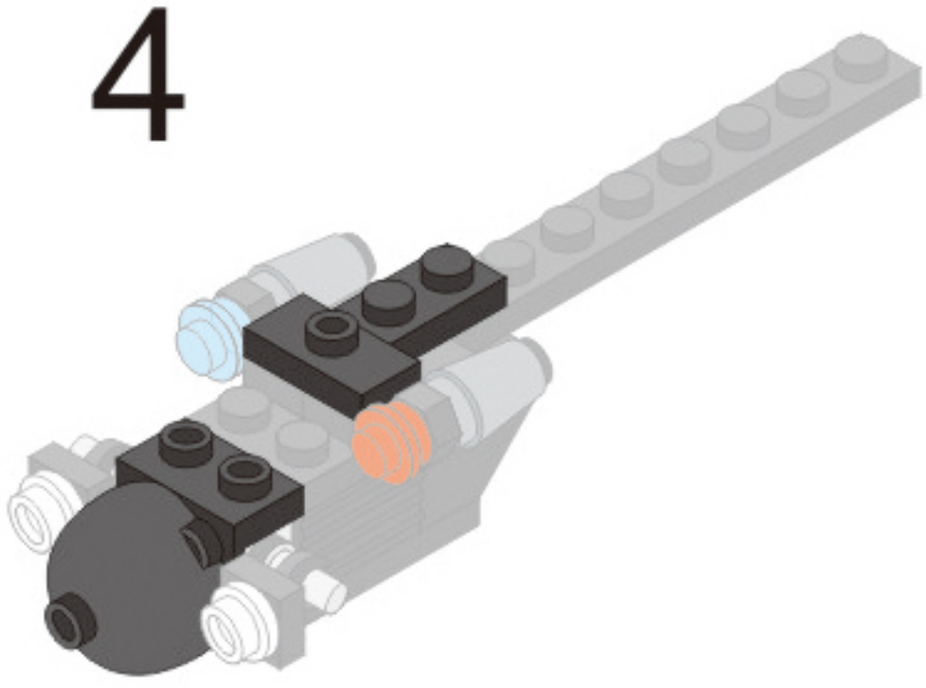

5

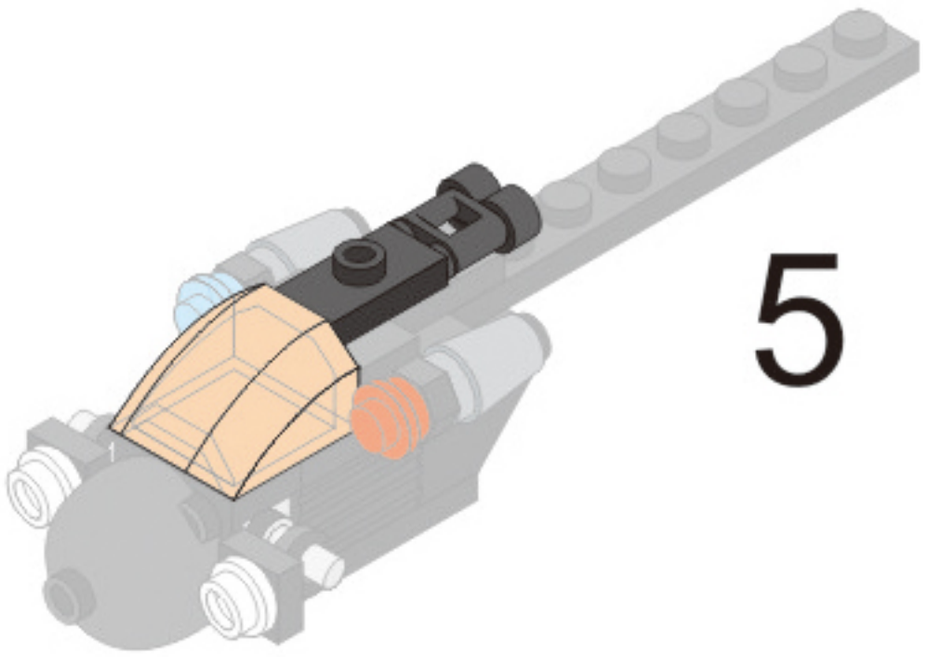

6

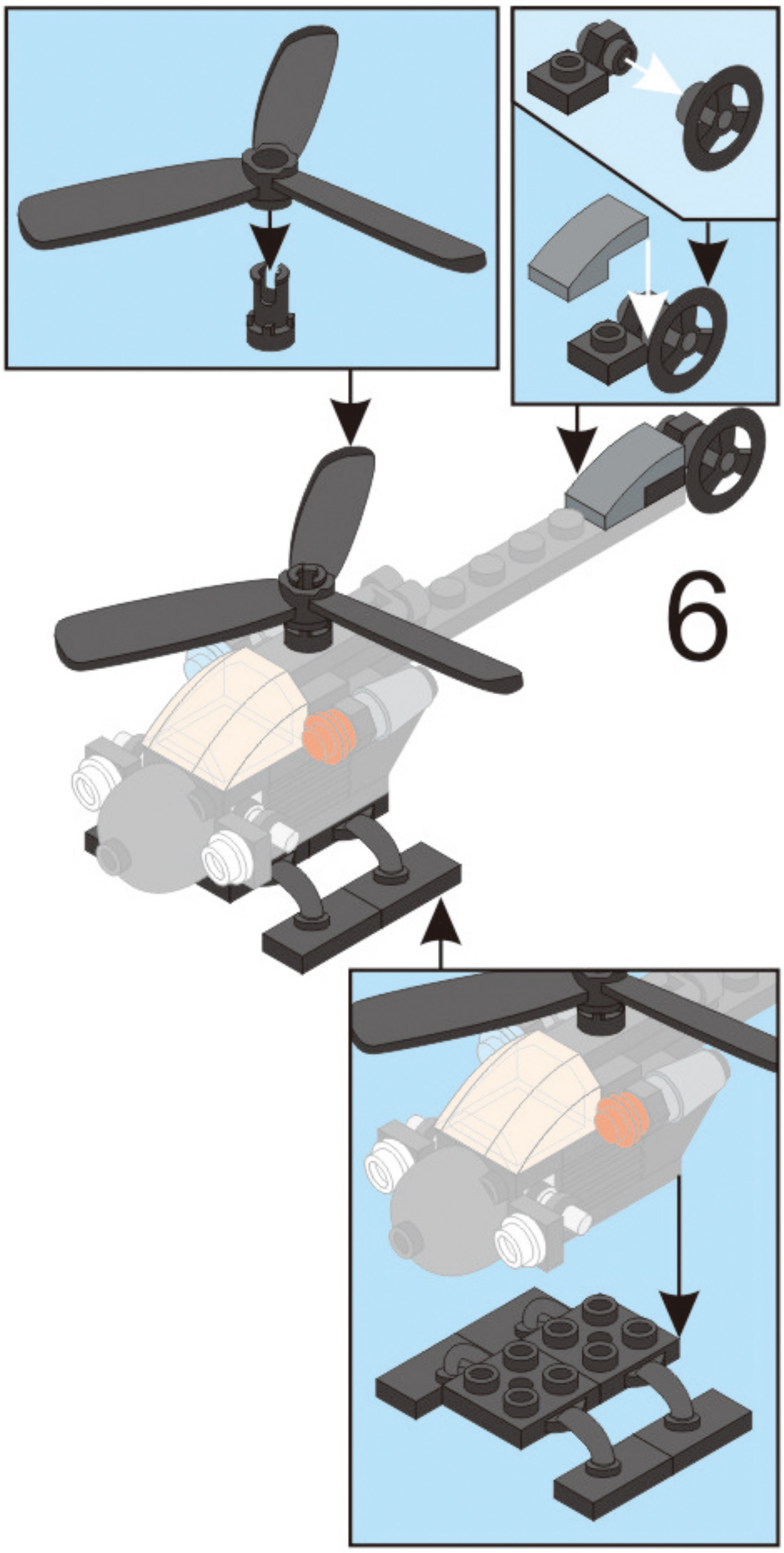

1

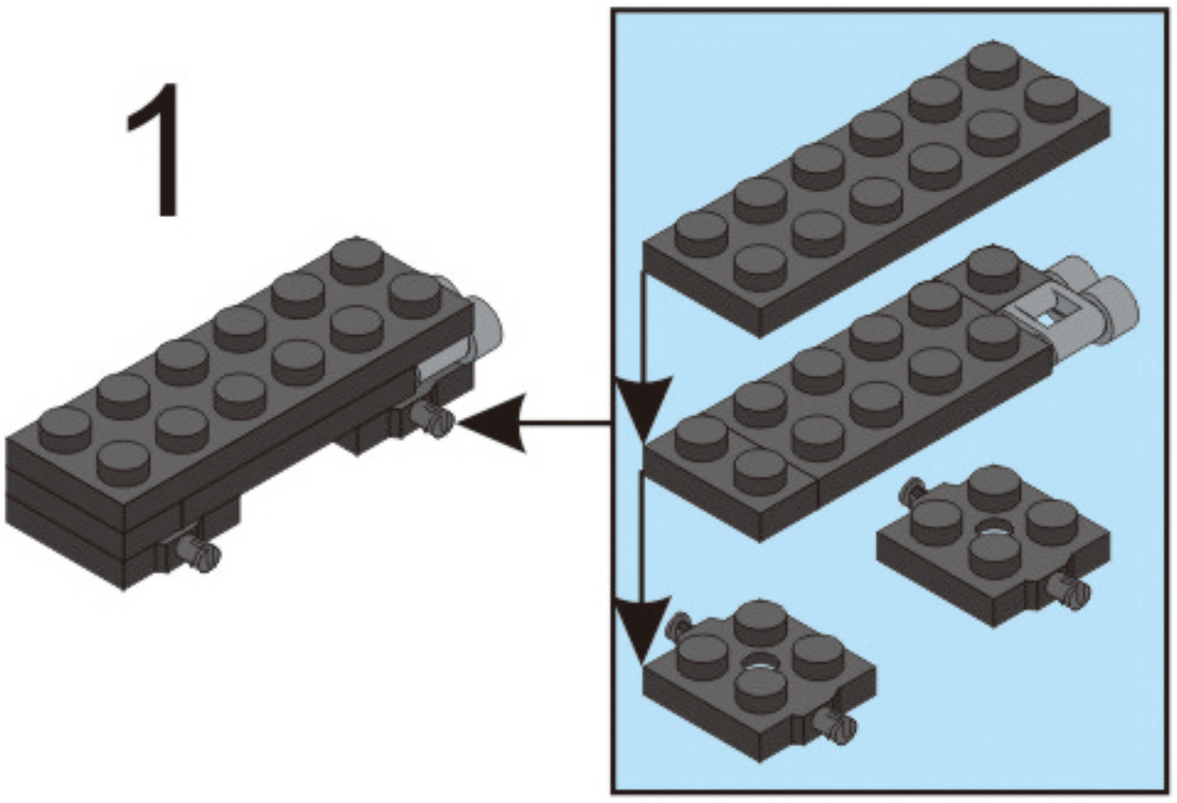

2

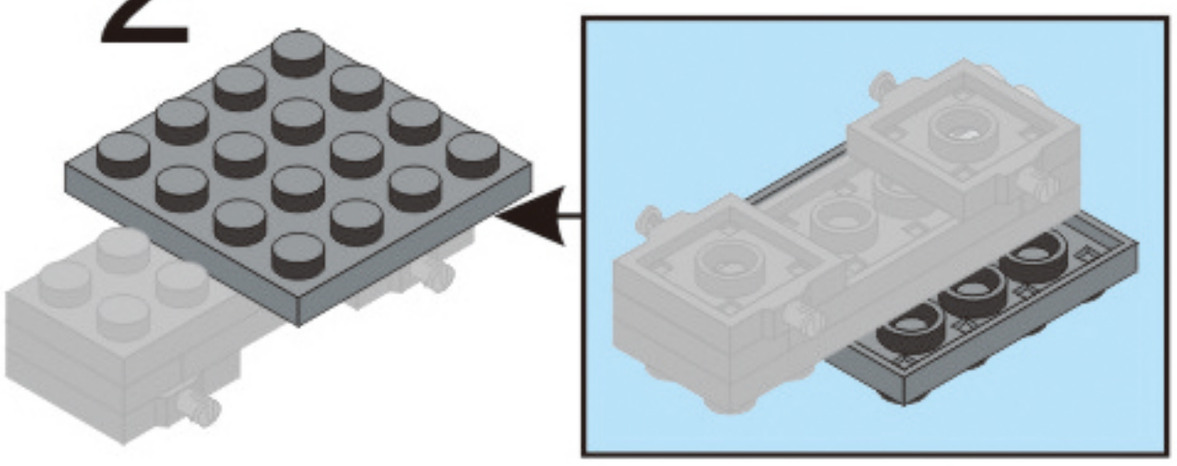

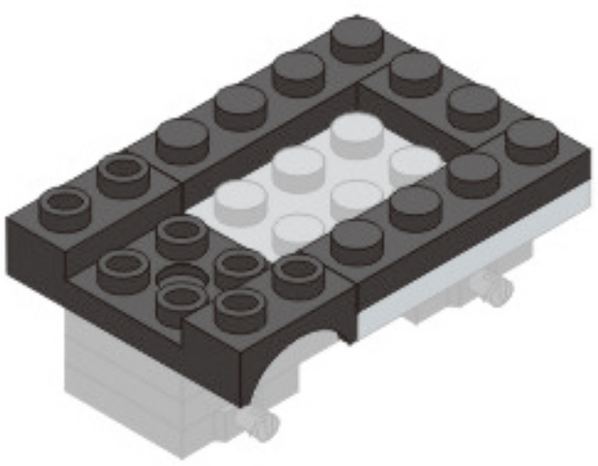

3

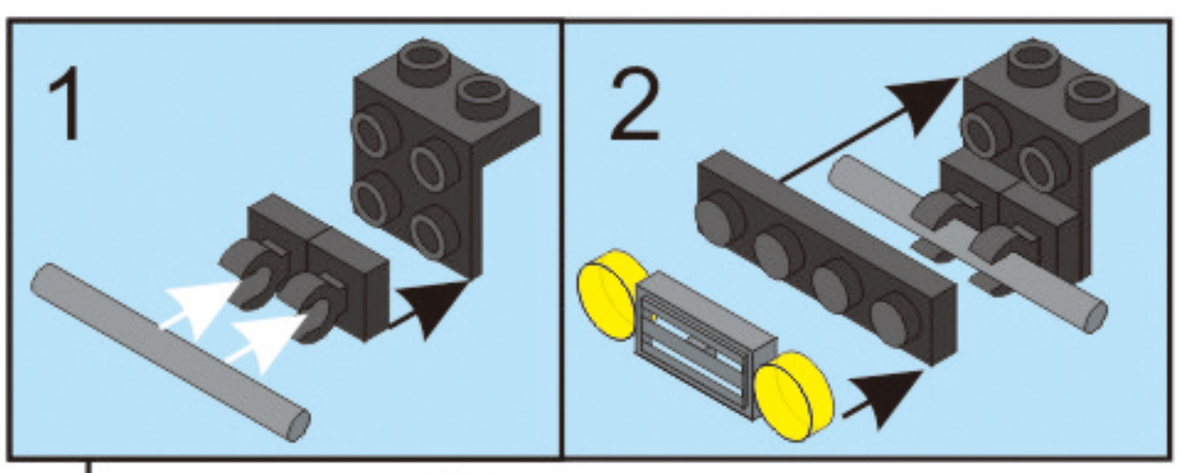

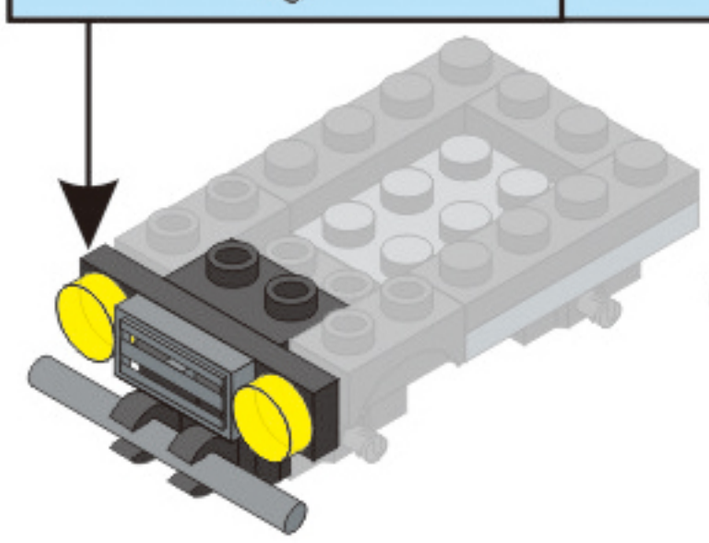

4

5

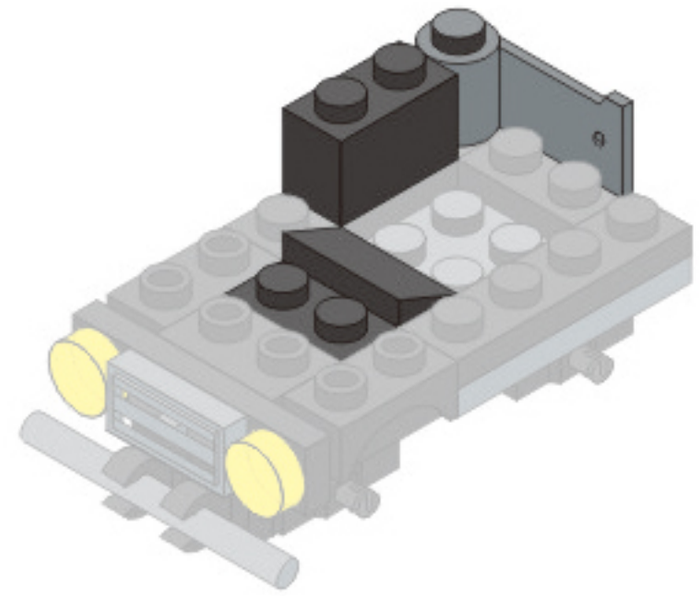

6

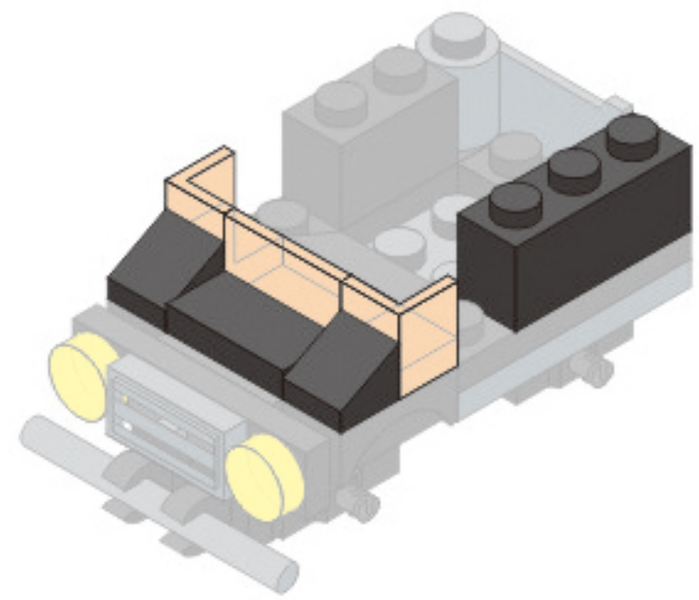

7

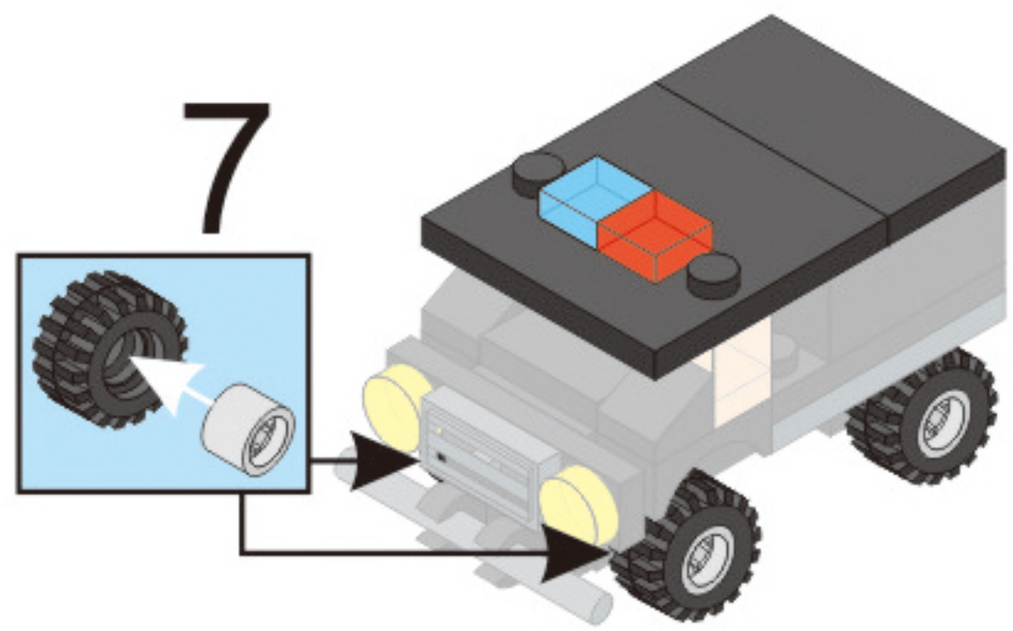

8

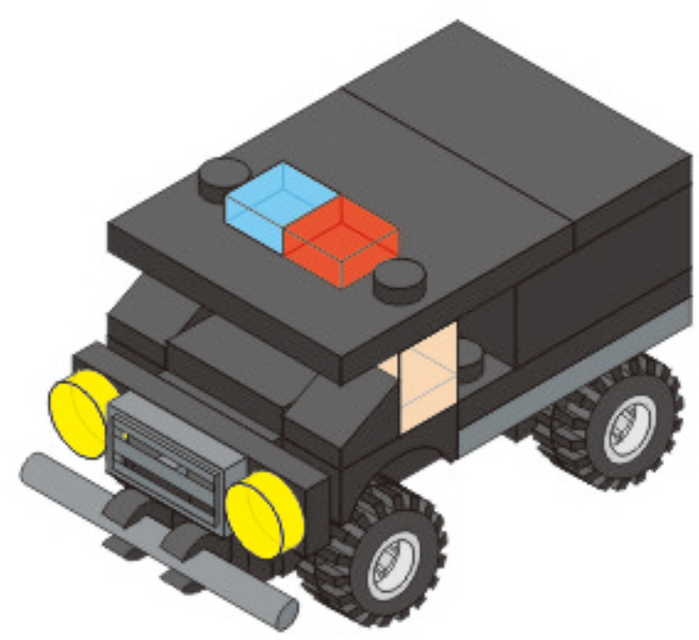

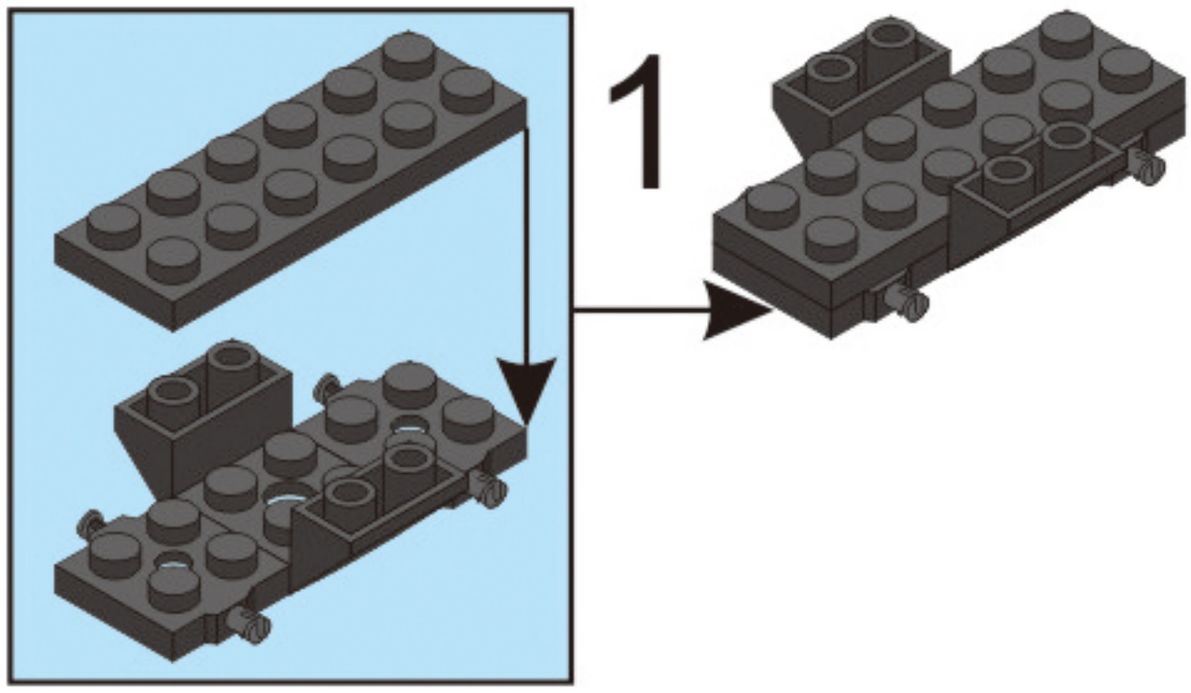
1

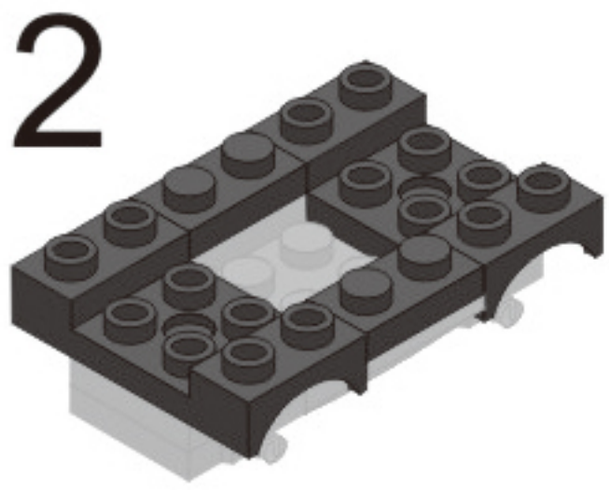
2

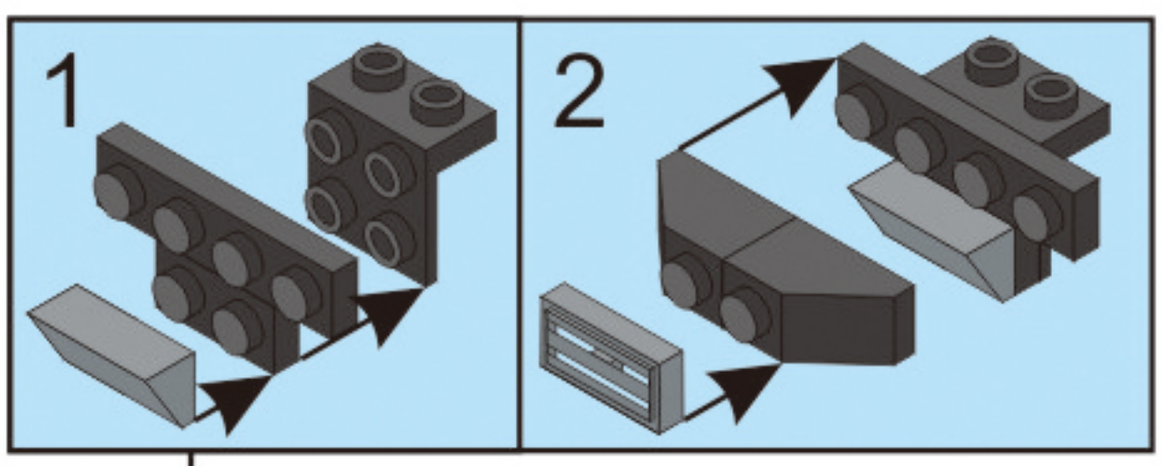
1
2

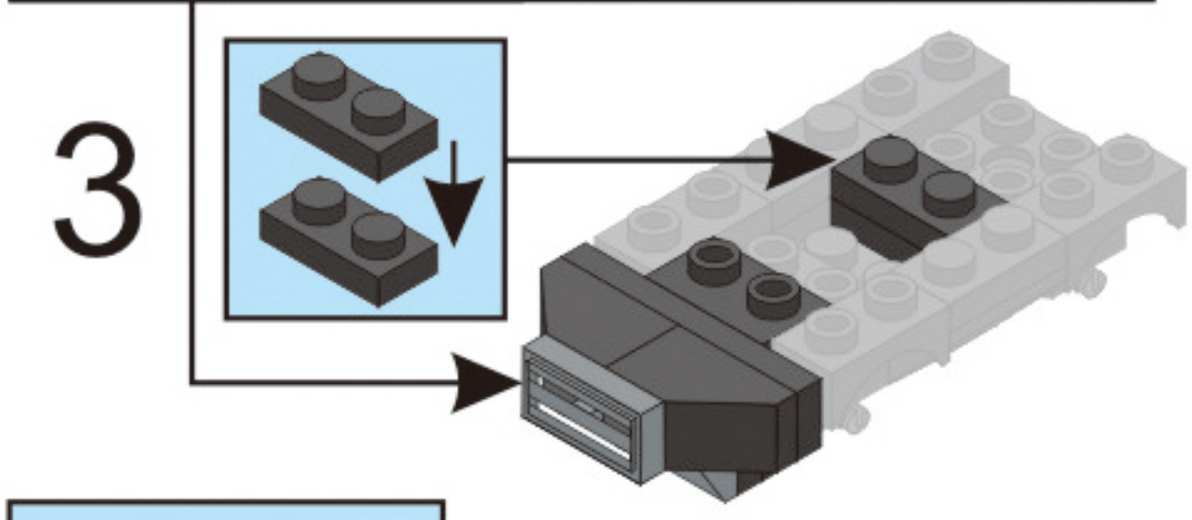
3

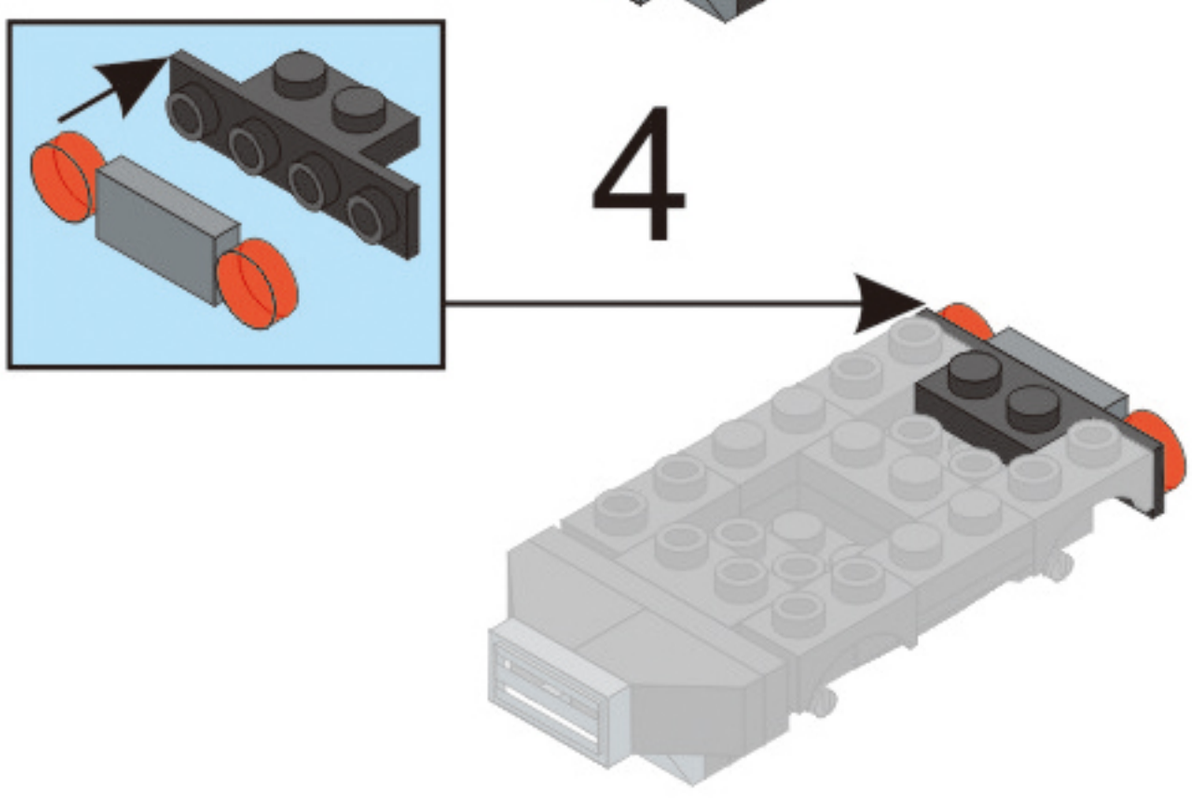
4

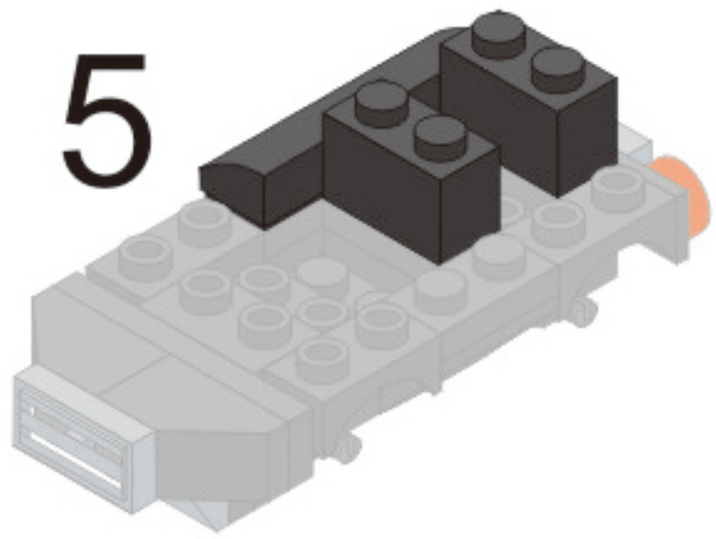
5

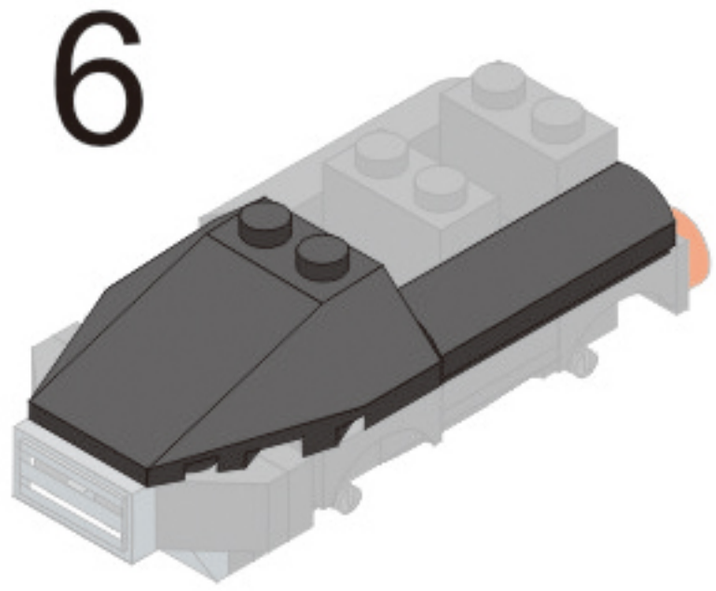
6

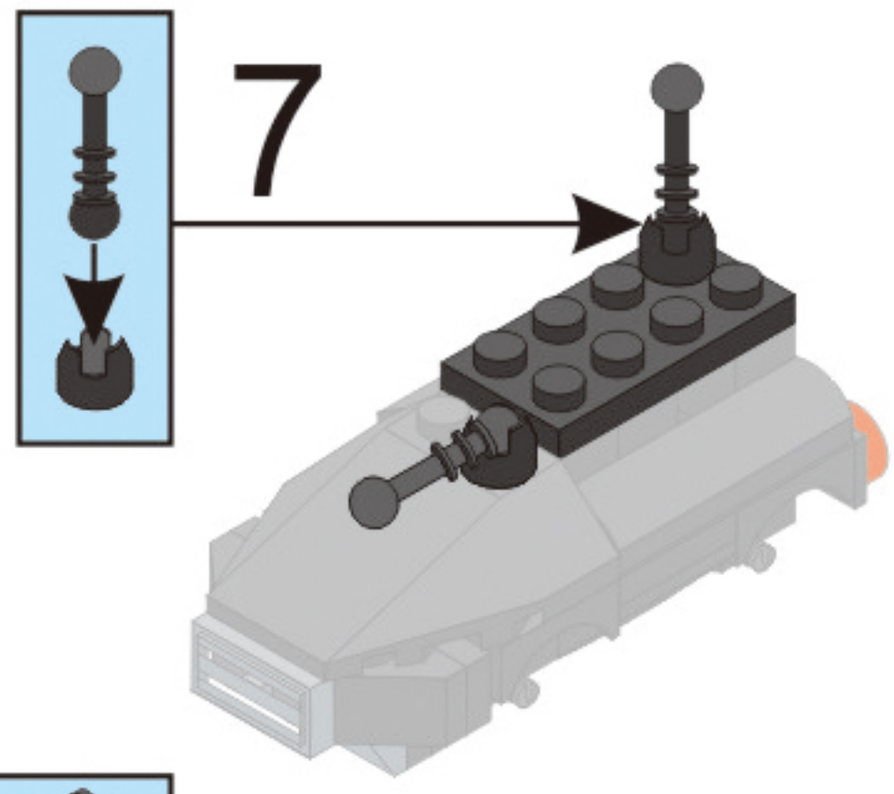
7

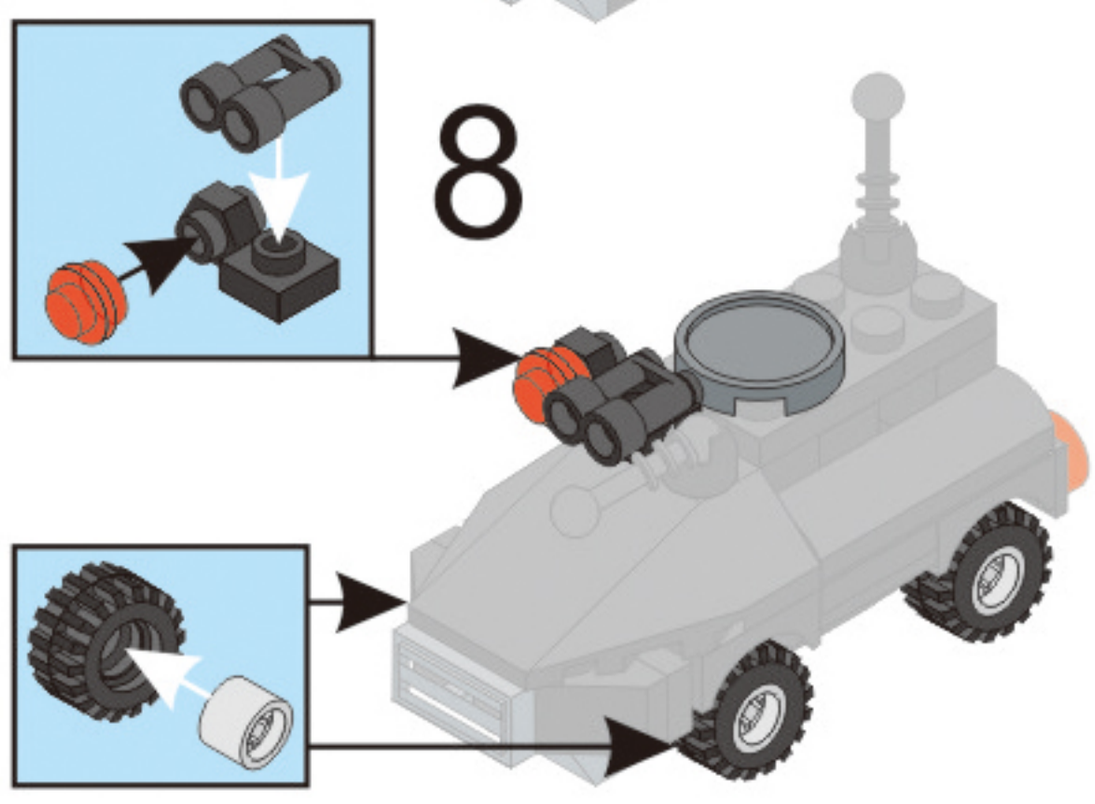
8

1

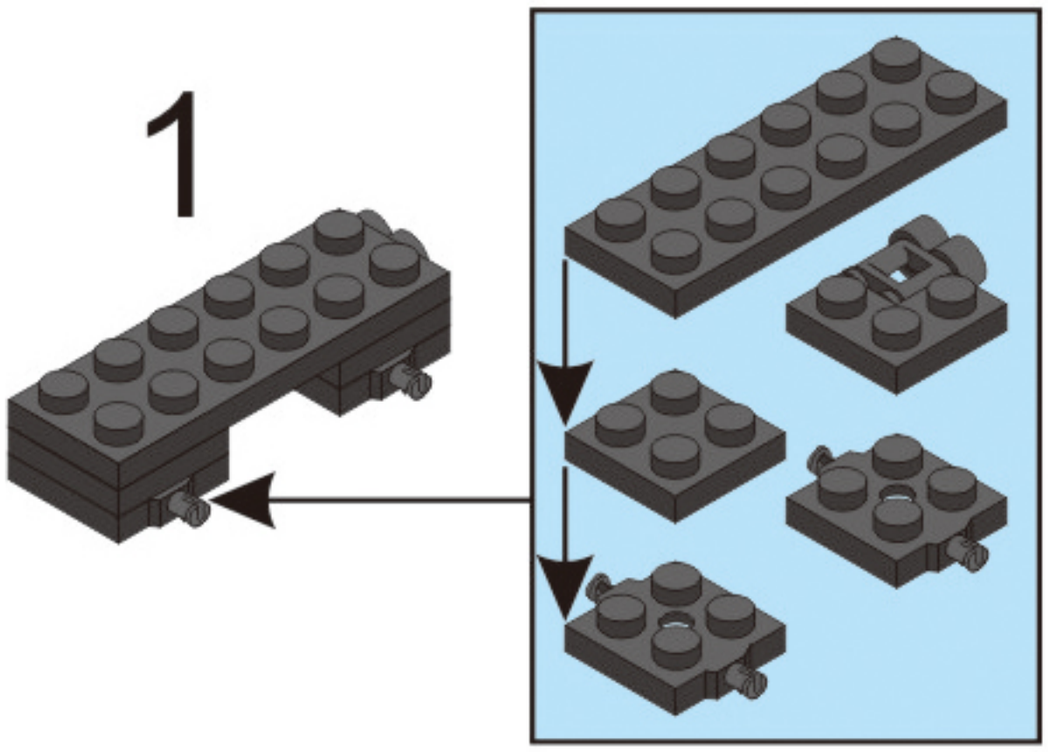

2

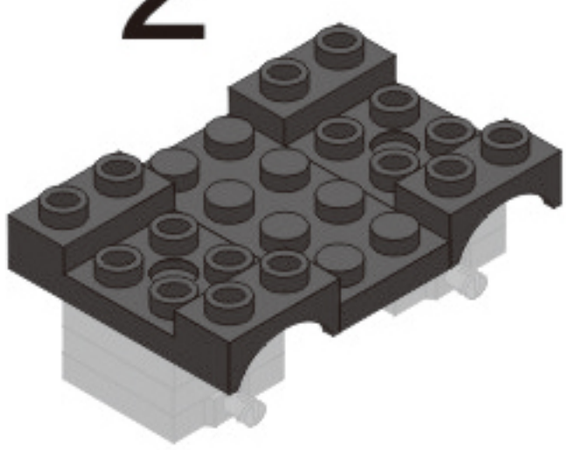

3

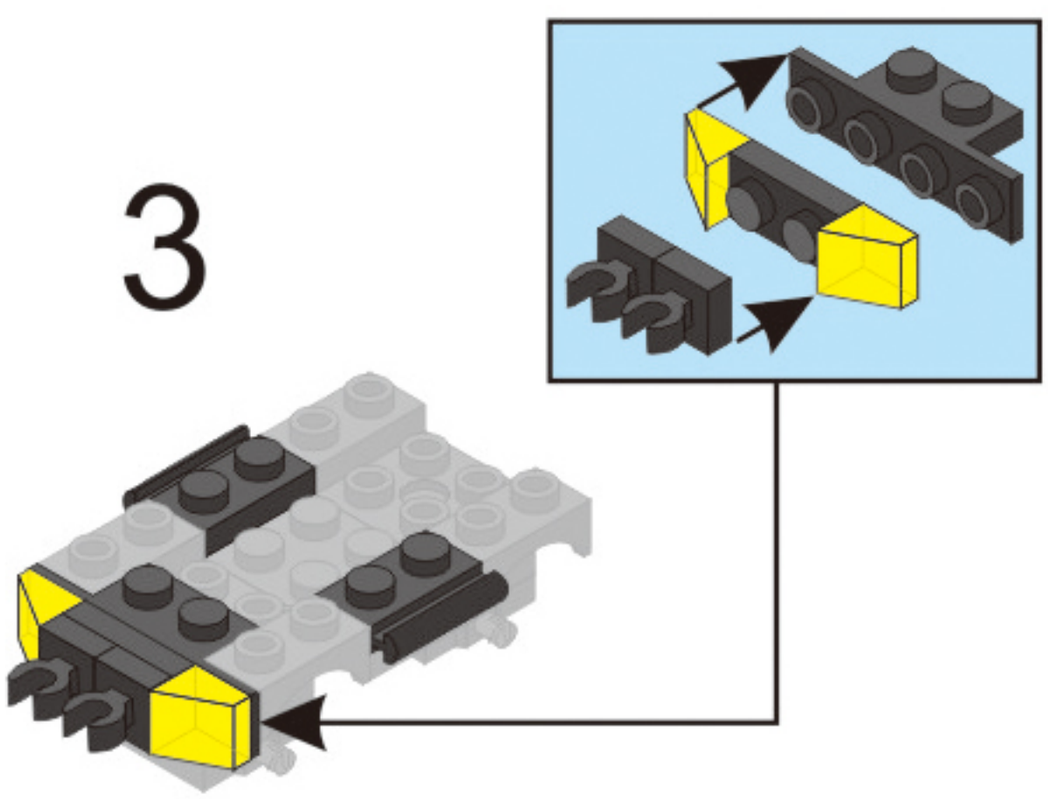

4

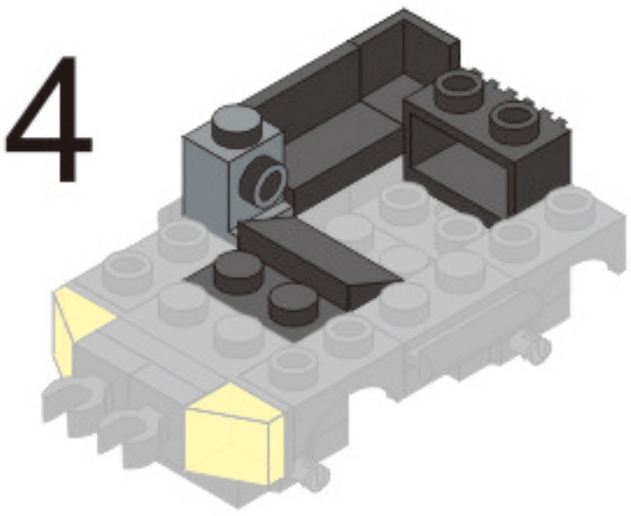

5

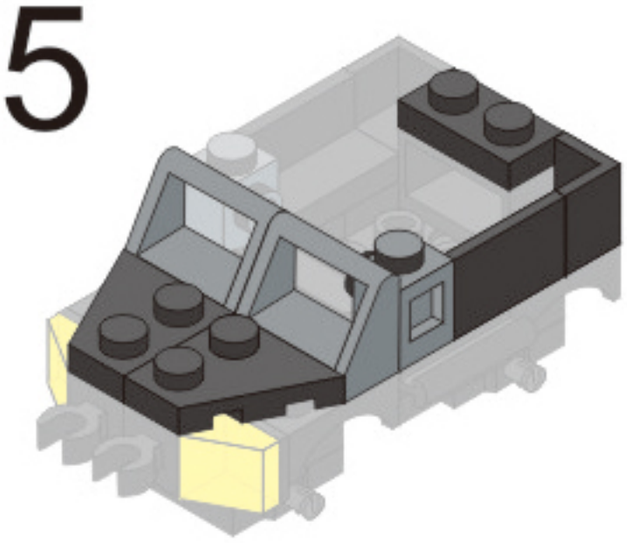
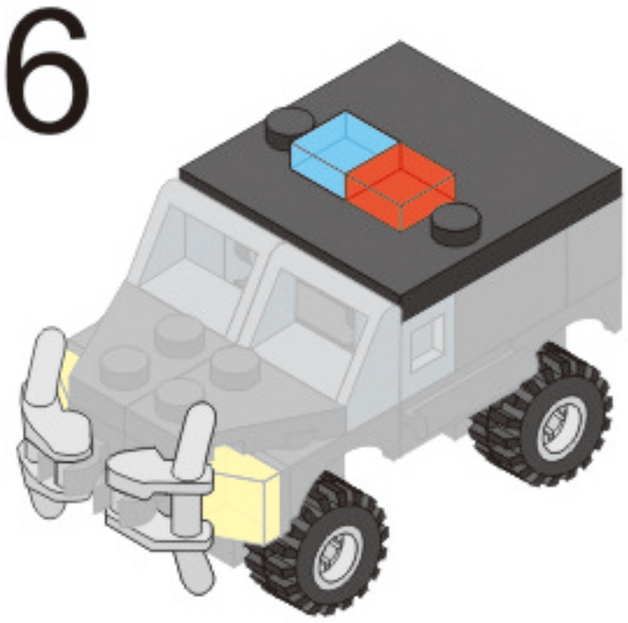
6